# Chaves de Partida BCP em caixa termoplástica

**As chaves de partida BCP são destinadas à manobra e proteção de motores elétricos até 10CV/7,5KW em 220V e 20CV/15KW em 380V, na categoria AC-3, corrente de 2 até 32A.**

**Características principais:**

* Chaves de partida em caixa termoplástica.
* Faixa de potências amplas.
* Instalação e manutenção fácil e rápida.
* Conformidade IEC/EN 60947
* Aplicáveis em motores trifásicos ou monofásicos.
* Grau de proteção IP 65.

## Tabela de utilização

| Chave de Partida Direta BCP Referência | Corrente Nominal Maximo Ie (A) | Motor Trifásica AC-3 Potência Máxima 220 V cv/cW | 380 V cv/cW | 440 V cv/cW | Faixa de Ajuste do Relê de sobrecarga JR-28 (A) | Fusível (A) | Tamanho Tipo de Caixa |
|---|---|---|---|---|---|---|---|
| BCP-M093-2/5-( ) | 2,5 | 0,5 / 0,37 | - | - | 1,6~2,5 | 4 | A1 |
| BCP-M093-4-( ) | 4 | 1 / 0,75 | 1,5 / 1,1 | - | 2,5~4 | 6 | A1 |
| BCP-M093-6-( ) | 6 | 1,5 / 1,1 | 3 / 2,2 | - | 4~6 | 10 | A1 |
| BCP-M093-8-( ) | 8 | 2 / 1,5 | 3 / 2,2 | 4 / 3,1 | 5~8 | 16 | A1 |
| BCP-M093-10-( ) | 10 | 3 / 2,2 | 4 / 3,1 | 5 / 3,7 | 7~10 | 20 | A1 |
| BCP-M123-12-( ) | 12 | 4 / 3,1 | 6 / 4,5 | 7,5 / 5,5 | 9~13 | 25 | A1 |
| BCP-M183-18-( ) | 18 | 5 / 3,7 | 10 / 7,5 | 10 / 7,5 | 12~18 | 35 | A1 |
| BCP-M253-25-( ) | 25 | 7,5 / 5,5 | 15 / 10,5 | 15 / 10,5 | 17~25 | 35 | A2 |
| BCP-M323-32-( ) | 32 | 10 / 7,5 | 20 / 15 | 20 / 15 | 23~32 | 63 | A2 |

**Tipo de acionamento - Botão Liga/desliga**
**Tamanho A1 e A2 (ver figuras dimensional)**
**( ) = Tensão de comando**

**A1 - Chave 09/12/18**

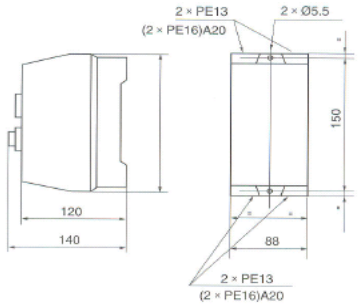


**A2 - Chave 25/32**

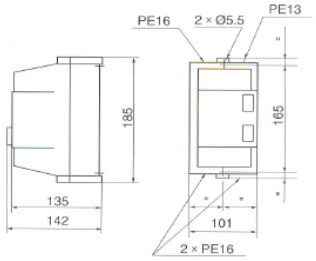

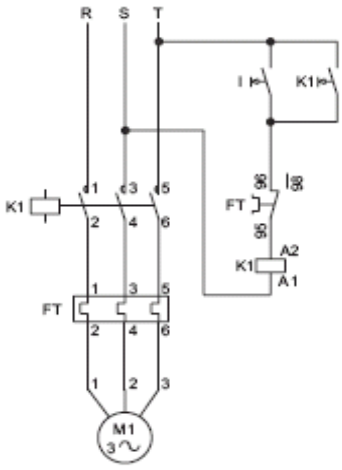
**Esquema de ligação**